Ansicht

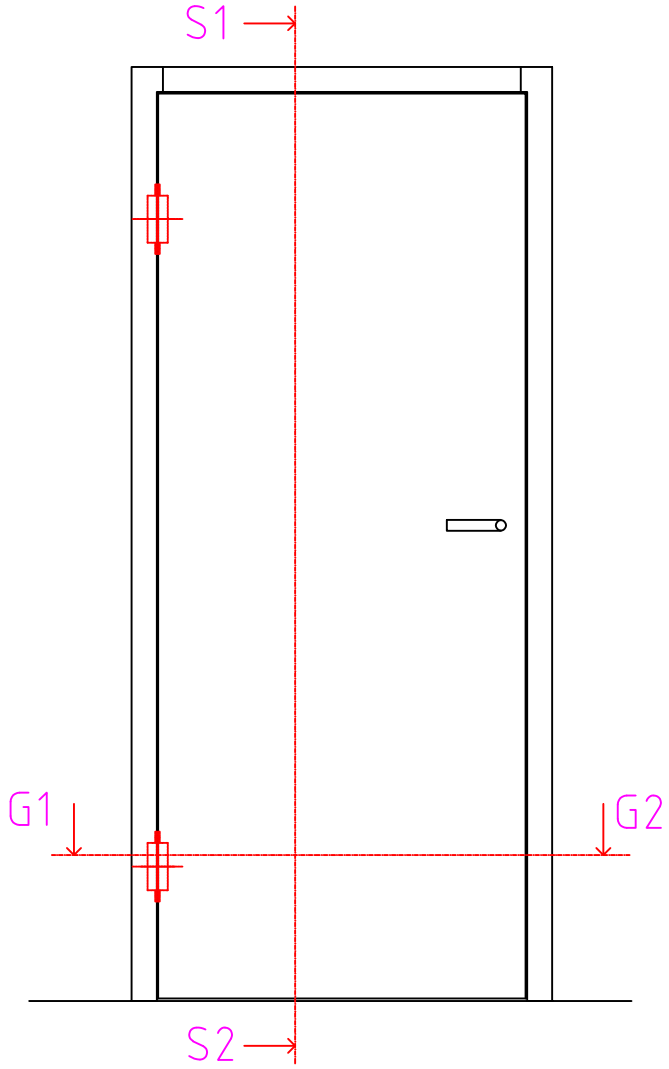

Schnitt S1 - S2

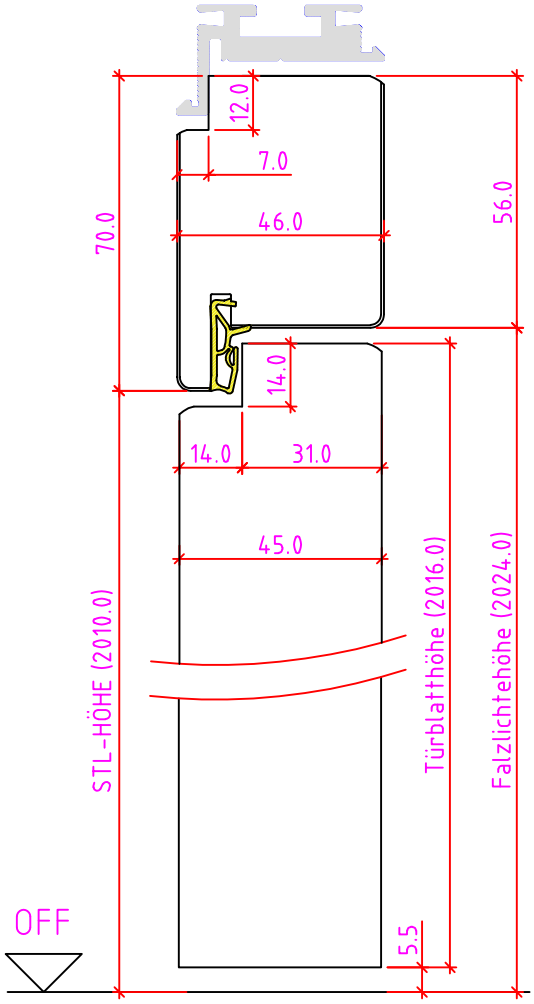

Schnitt G1 - G2

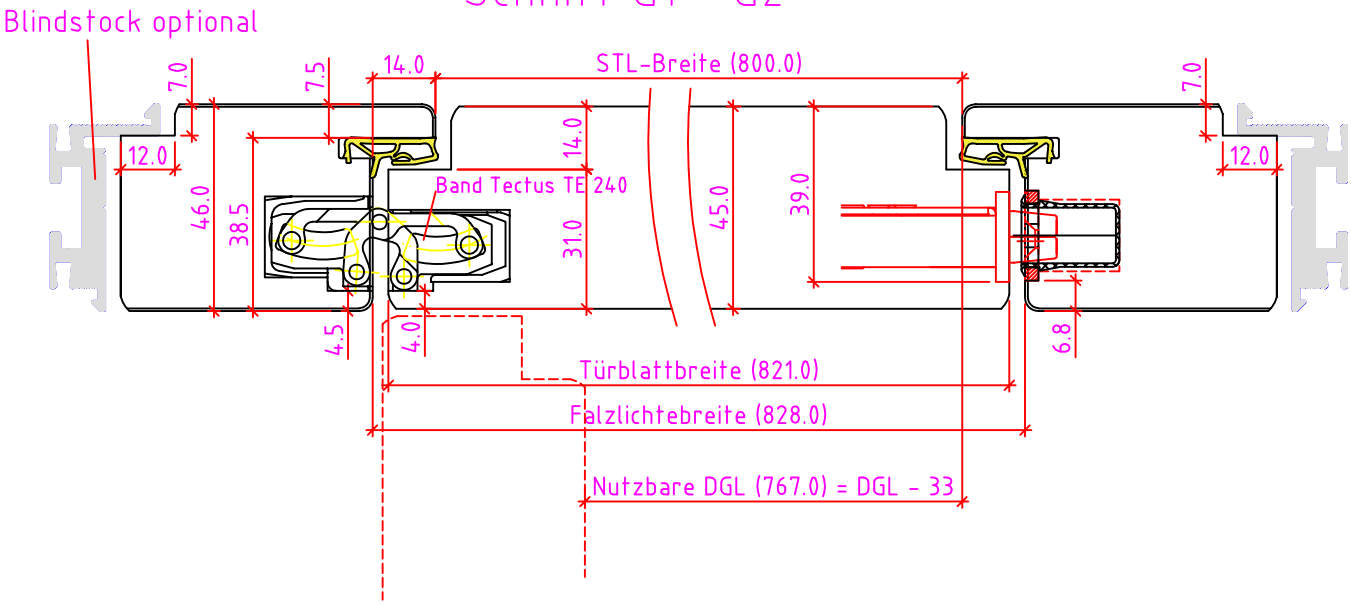

Maßangaben in mm

	Datum	Name	Objekt:	Maßstab:
Gez.:	12-03-2024	agro	Kunde/Lieferant:	
Gepr.:	29-09-2023	gsu	AB-Nr.:	

Benennung: Nutzbare DGL Interior46

Zeichnungs-Nr. 00936252 / A

Bemerkungen:

Ersatz für:

DANA®

Jeld-Wen Türen GmbH
A-4582 Spital am Pyhrn

Alle Rechte vorbehalten

Ansicht

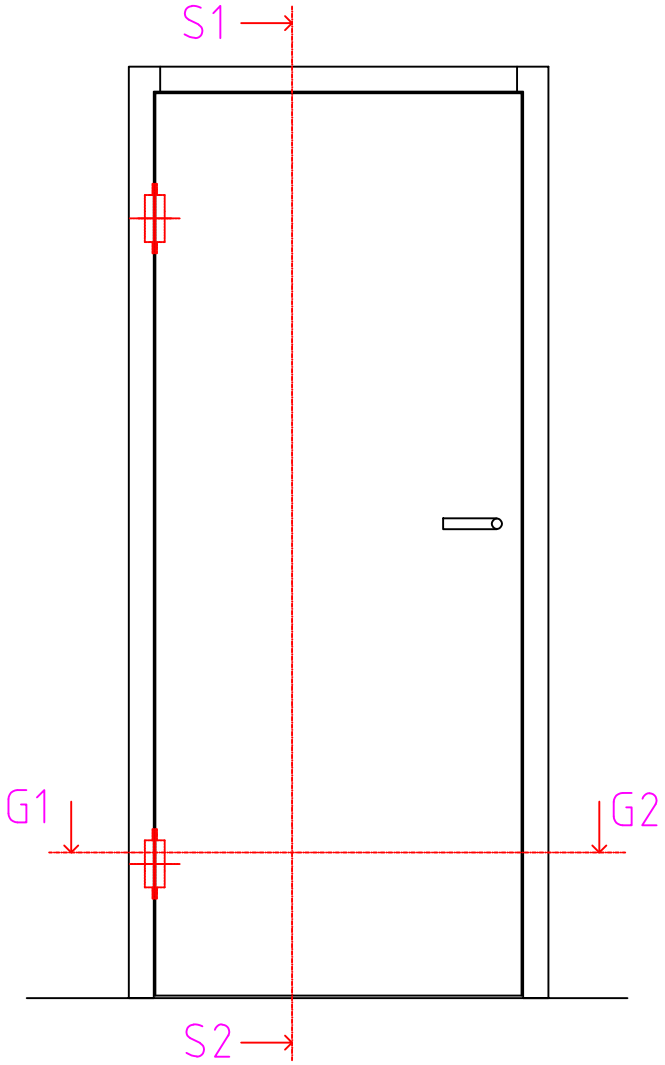

Schnitt S1 - S2

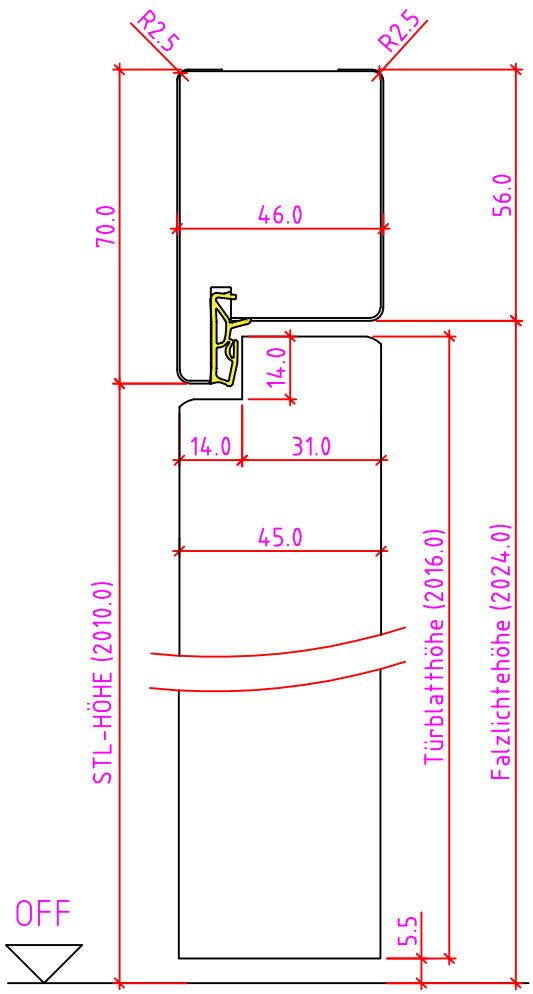

Schnitt G1 - G2

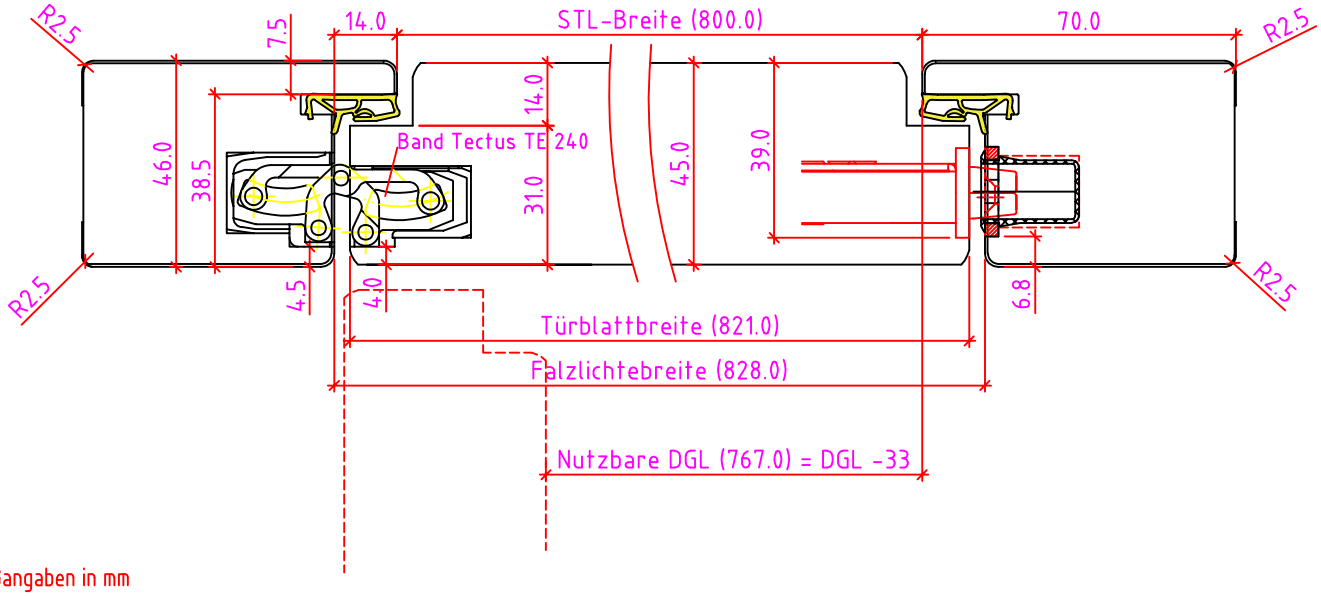

Maßangaben in mm

	Datum	Name	Objekt:	Maßstab:
Gez.:	12-03-2024	agro	Kunde/Lieferant:	
Gepr.:	29-09-2023	gsu	AB-Nr.:	

Benennung: Nutzbare DGL Interior46

Zeichnungs-Nr. 00936252 / A

Bemerkungen:

Ersatz für:

DANA®

Jeld-Wen Türen GmbH
A-4582 Spital am Pyhrn

Alle Rechte vorbehalten

Montage ohne Blindstock

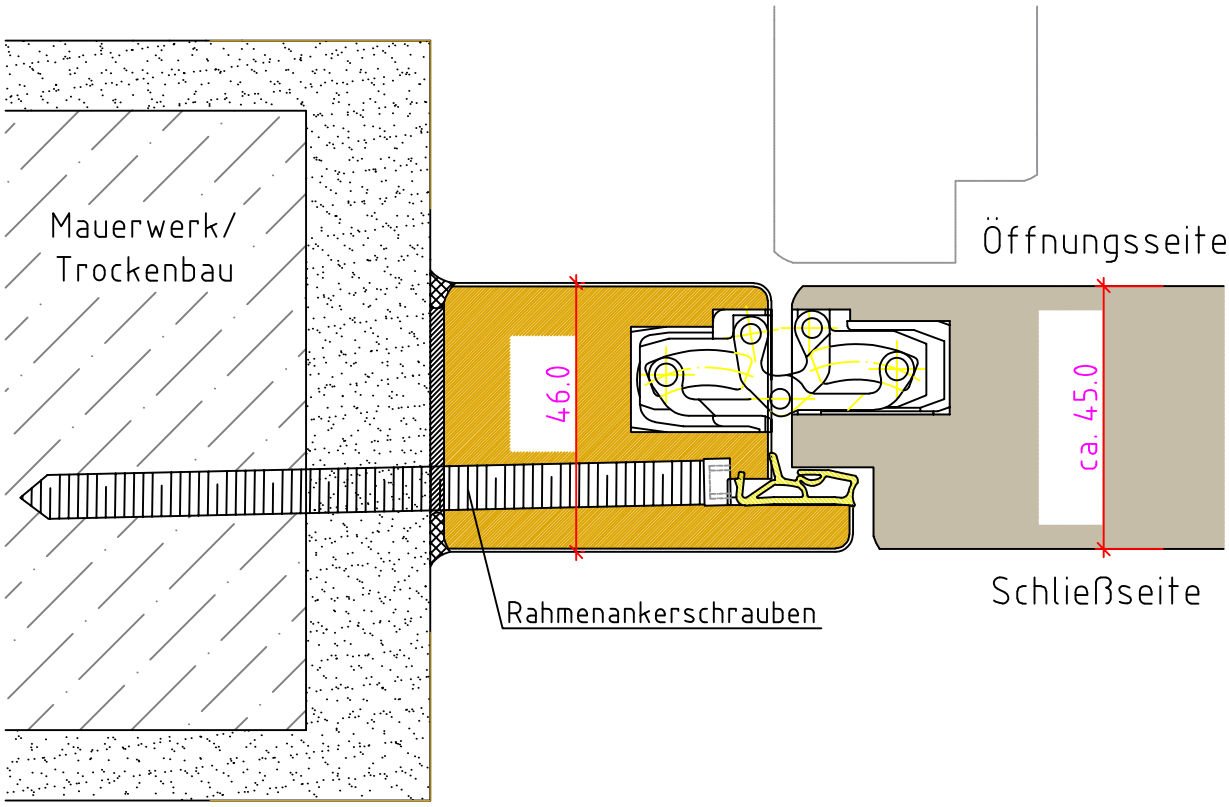

Maßangaben in mm

	Datum	Name	Objekt:	Maßstab:
Gez.:	12-03-2024	gsu	Kunde/Lieferant:	
Gepr.:	29-09-2023	gsu	AB-Nr.:	

Benennung: Nutzbare DGL Interior46 Montagearten

Zeichnungs-Nr. 00936267 / A

DANA®

Jeld-Wen Türen GmbH
A-4582 Spital am Pyhrn

Bemerkungen:

Ersatz für:

Alle Rechte vorbehalten

Gewindebolzenmontage aussen öffnend (AO)

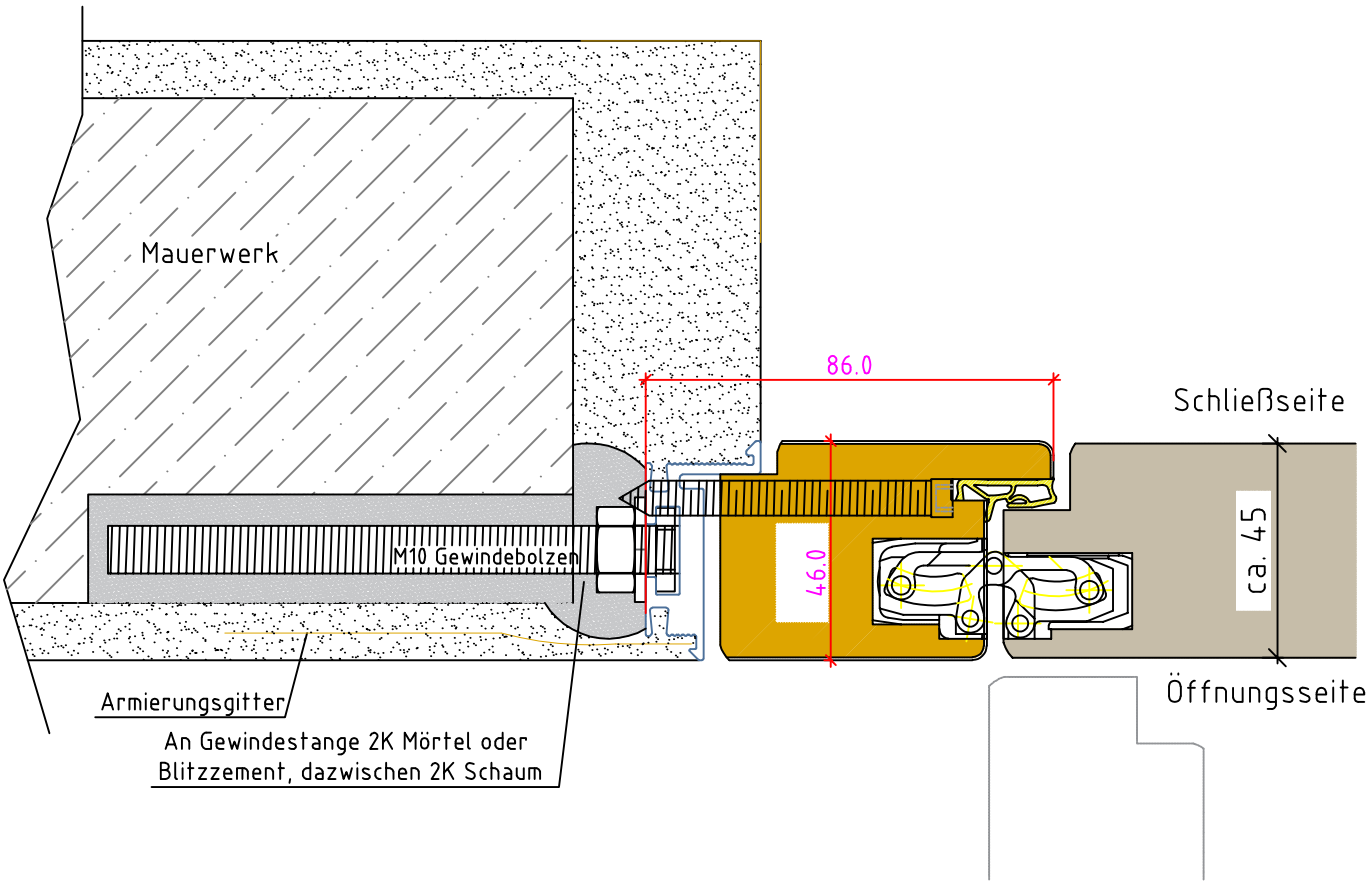

Maßangaben in mm

	Datum	Name	Objekt:	Maßstab:
Gez.:	12-03-2024	gsu	Kunde/Lieferant:	
Gepr.:	29-09-2023	gsu	AB-Nr.:	

Benennung: Nutzbare DGL Interior46 Montagearten

Zeichnungs-Nr. 00936267 / A

Jeld-Wen Türen GmbH
A-4582 Spital am Pyhrn

Bemerkungen:

Ersatz für:

Alle Rechte vorbehalten

Gewindebolzenmontage innen öffnend (IO)

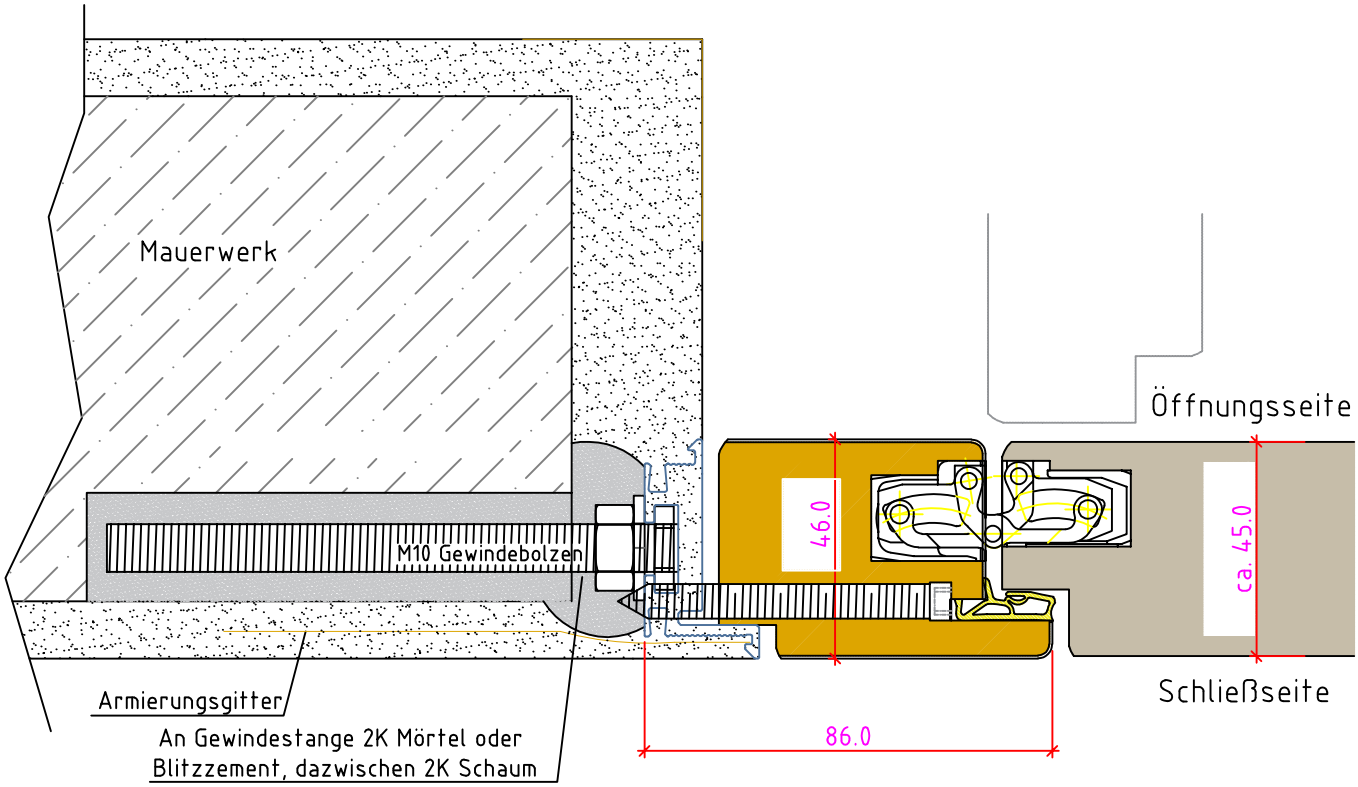

Maßangaben in mm

	Datum	Name	Objekt:	Maßstab:
Gez.:	12-03-2024	gsu	Kunde/Lieferant:	
Gepr.:	29-09-2023	gsu	AB-Nr.:	

Benennung: Nutzbare DGL Interior46 Montagearten

Zeichnungs-Nr. 00936267 / A

Jeld-Wen Türen GmbH
A-4582 Spital am Pyhrn

Bemerkungen:

Ersatz für:

Alle Rechte vorbehalten

Verschraubungsmontage aussen öffnend (AO)

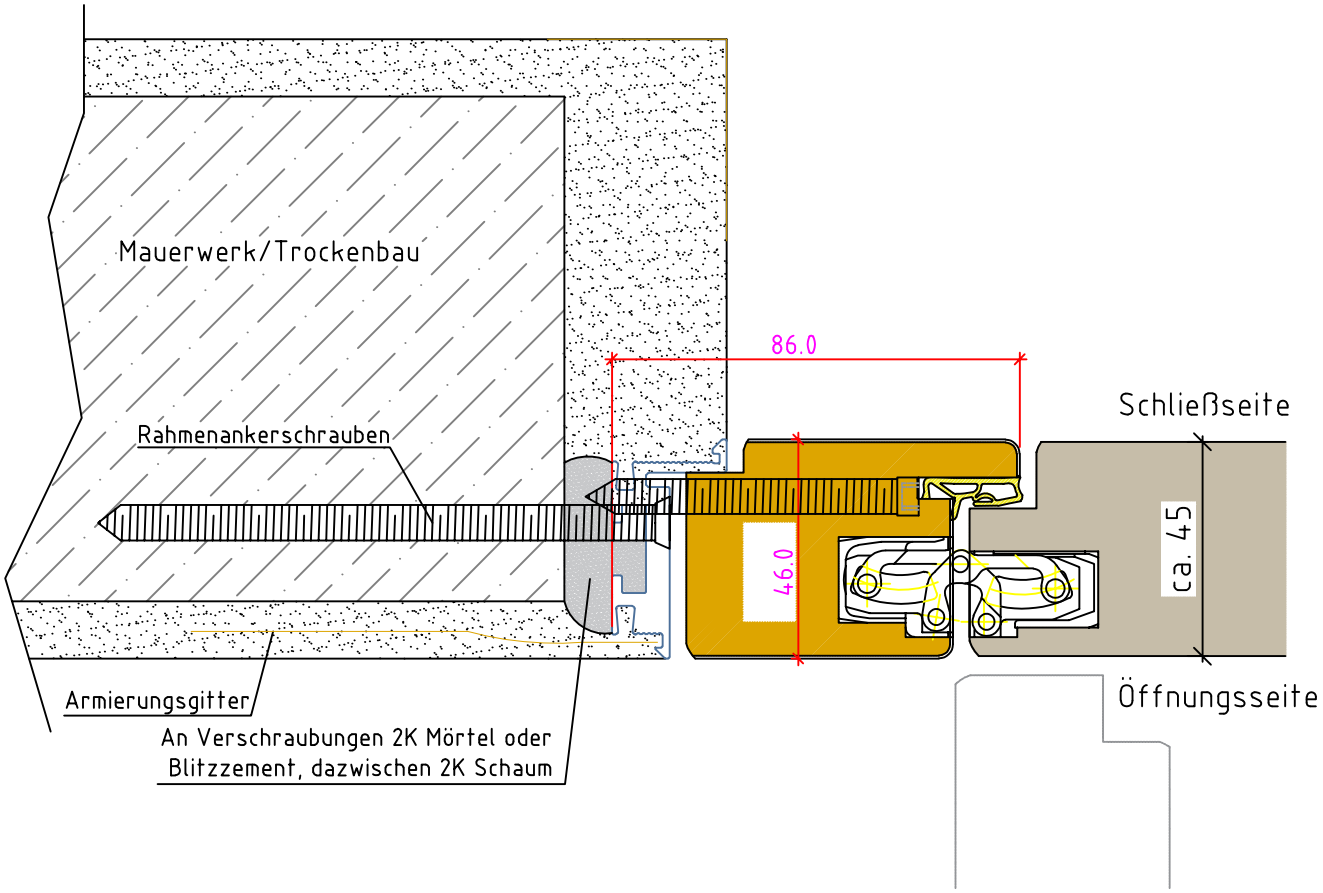

Maßangaben in mm

	Datum	Name	Objekt:	Maßstab:
Gez.:	12-03-2024	gsu	Kunde/Lieferant:	
Gepr.:	29-09-2023	gsu	AB-Nr.:	

Benennung: Nutzbare DGL Interior46 Montagearten

Zeichnungs-Nr. 00936267 / A

DANA®

Jeld-Wen Türen GmbH
A-4582 Spital am Pyhrn

Bemerkungen:

Ersatz für:

Alle Rechte vorbehalten

Verschraubungsmontage innen öffnend (IO)

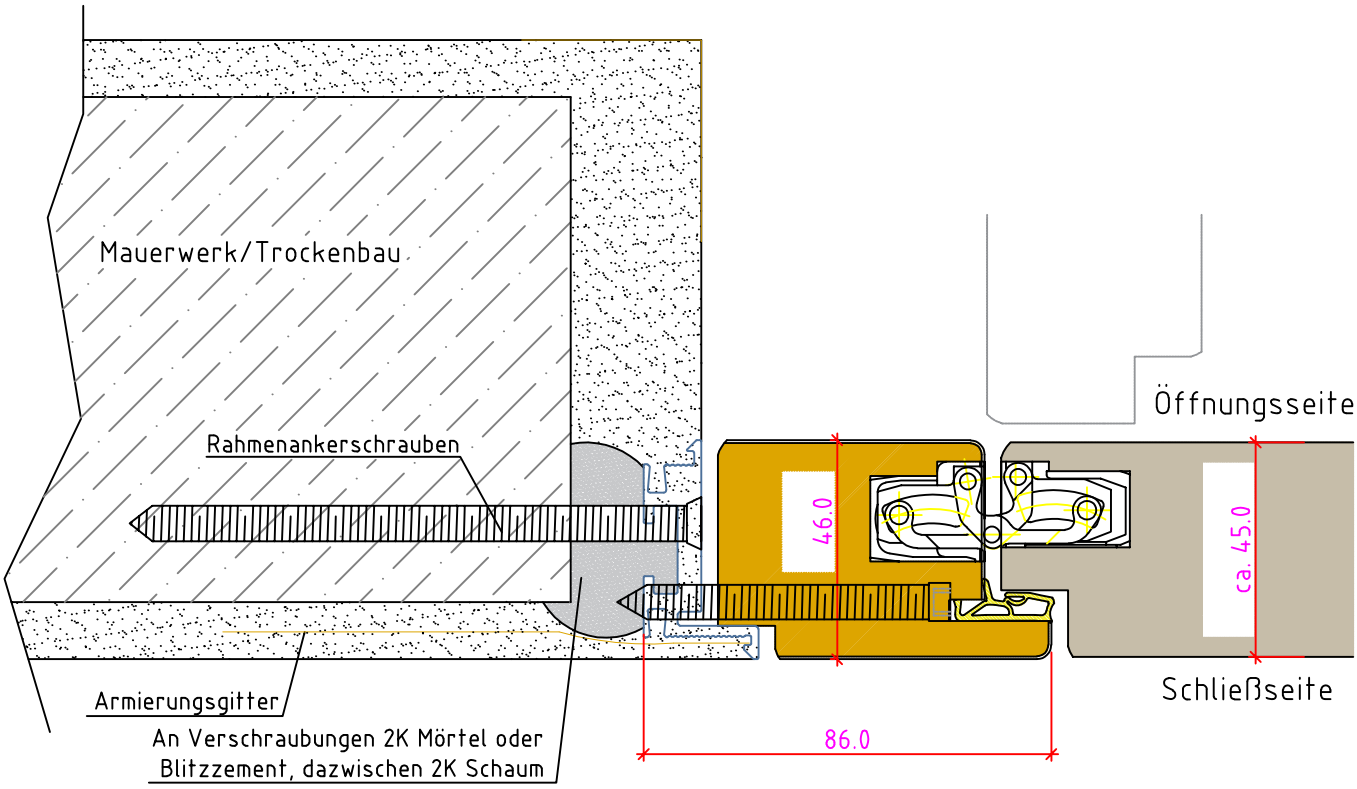

Maßangaben in mm

	Datum	Name	Objekt:	Maßstab:
Gez.:	12-03-2024	gsu	Kunde/Lieferant:	
Gepr.:	29-09-2023	gsu	AB-Nr.:	

Benennung: Nutzbare DGL Interior46 Montagearten

Zeichnungs-Nr. 00936267 / A

Jeld-Wen Türen GmbH
A-4582 Spital am Pyhrn

Bemerkungen:

Ersatz für:

Alle Rechte vorbehalten

Winkelmontage aussen öffnend (AO)

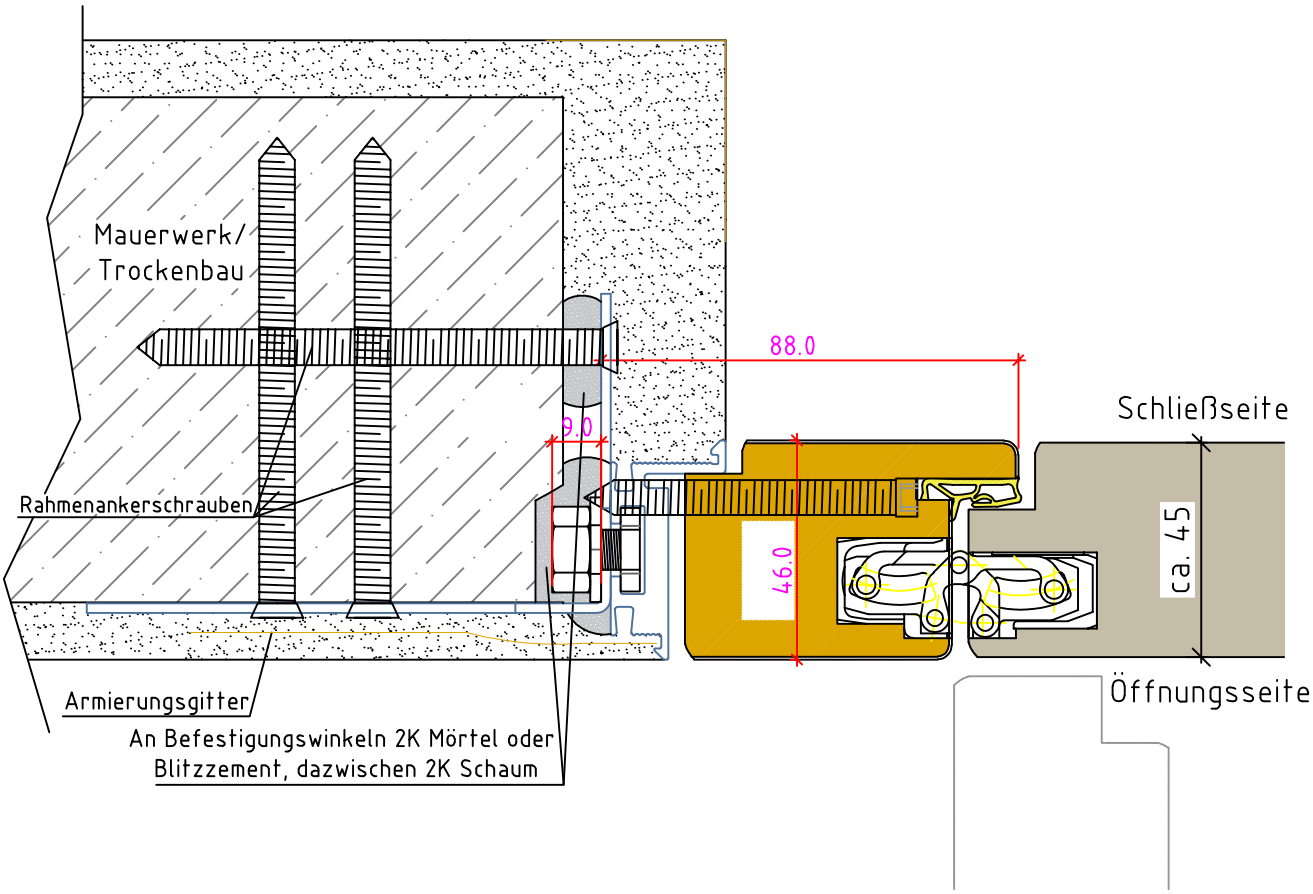

Maßangaben in mm

	Datum	Name	Objekt:	Maßstab:
Gez.:	12-03-2024	gsu	Kunde/Lieferant:	
Gepr.:	29-09-2023	gsu	AB-Nr.:	

Benennung: Nutzbare DGL Interior46 Montagearten

Zeichnungs-Nr. 00936267 / A

Jeld-Wen Türen GmbH
A-4582 Spital am Pyhrn

Bemerkungen:

Ersatz für:

Alle Rechte vorbehalten

Winkelmontage innen öffnend (IO)

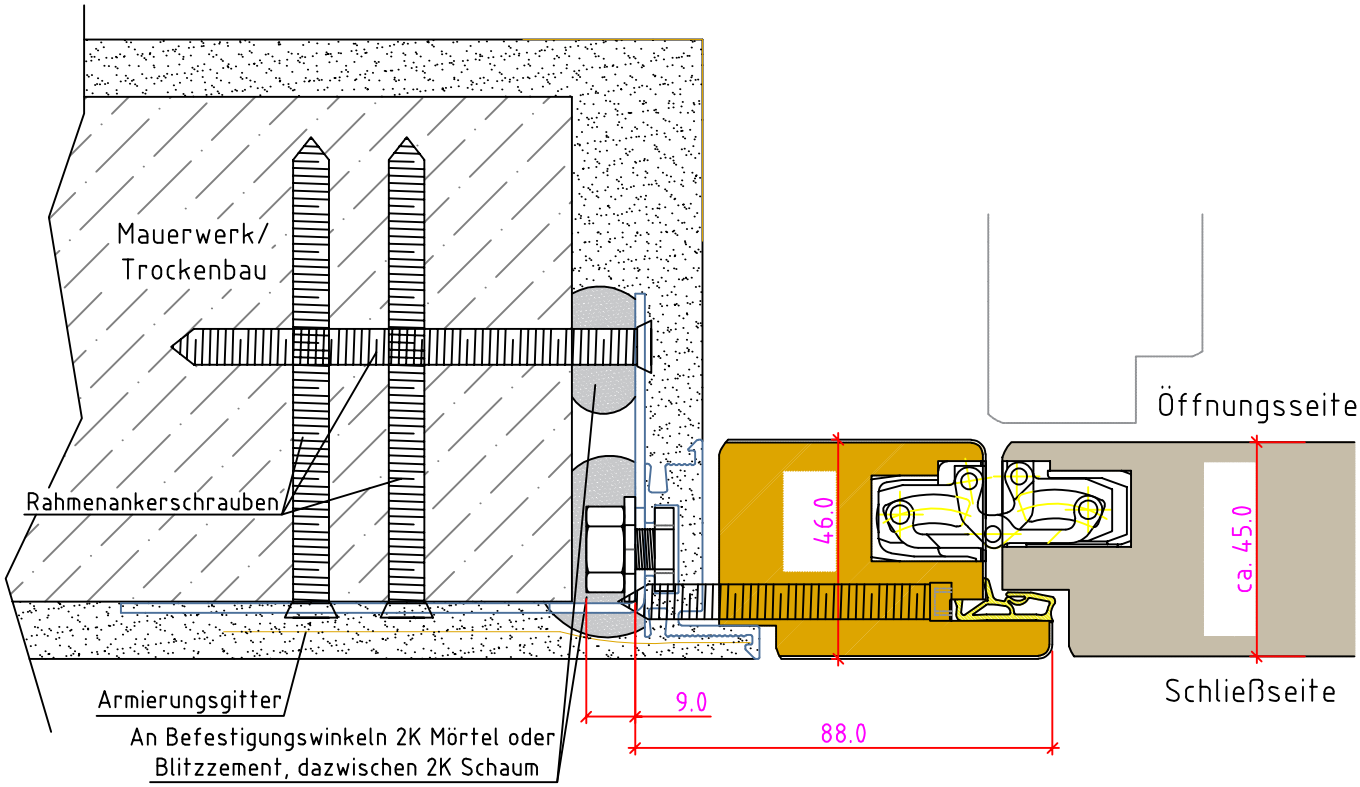

Maßangaben in mm

	Datum	Name	Objekt:	Maßstab:
Gez.:	12-03-2024	gsu	Kunde/Lieferant:	
Gepr.:	29-09-2023	gsu	AB-Nr.:	

Benennung: Nutzbare DGL Interior46 Montagearten

Zeichnungs-Nr. 00936267 / A

Jeld-Wen Türen GmbH
A-4582 Spital am Pyhrn

Bemerkungen:

Ersatz für:

Alle Rechte vorbehalten

Ansicht

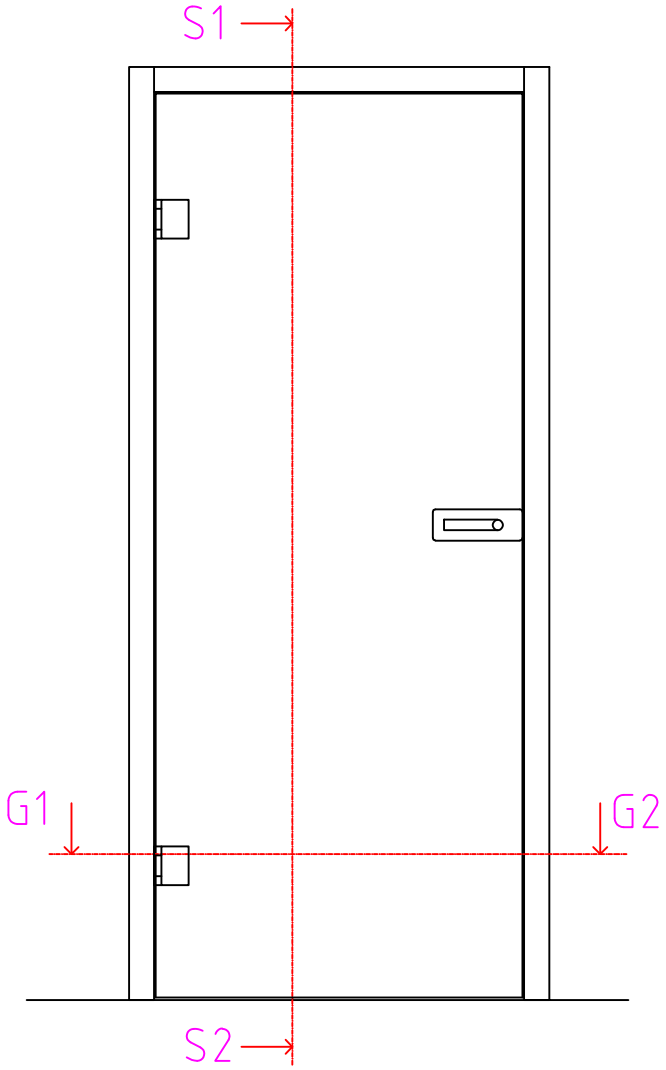

Schnitt S1 - S2

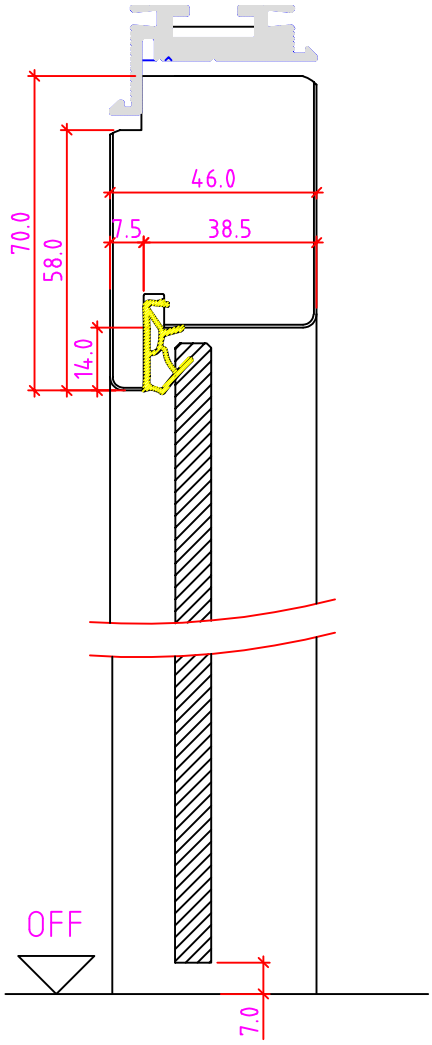

Schnitt G1 - G2

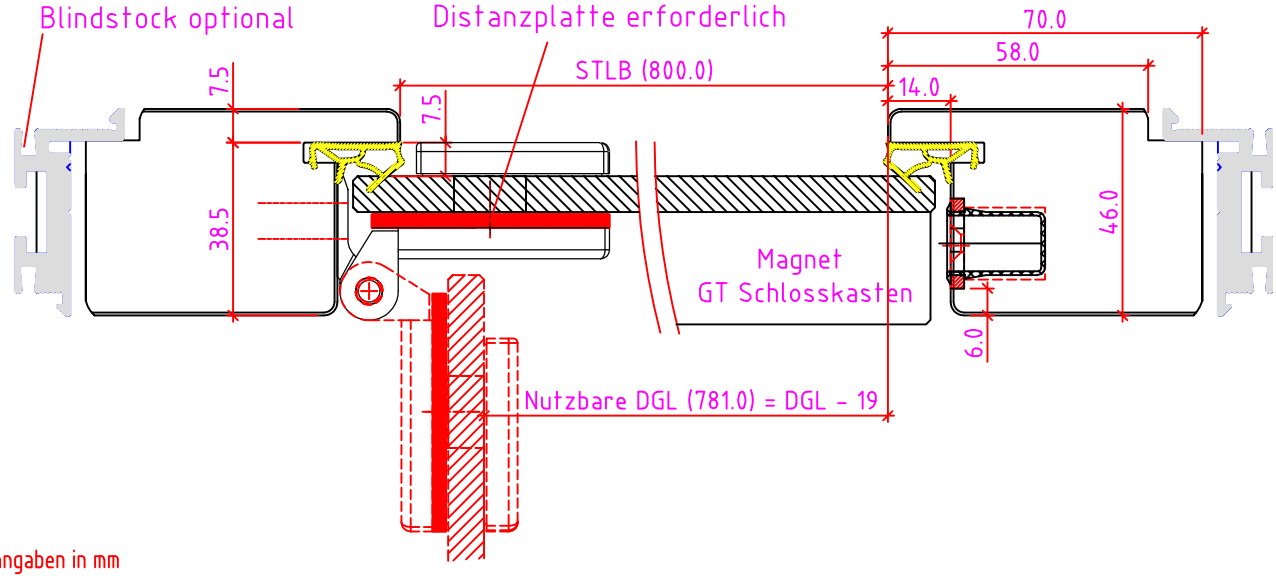

Maßangaben in mm

	Datum	Name	Objekt:	Maßstab:
Gez.:	12-03-2024	agro	Kunde/Lieferant:	
Gepr.:	29-09-2023	gsu	AB-Nr.:	

Benennung: Nutzbare DGL Interior46

Zeichnungs-Nr. 00936252 / A

Bemerkungen:

Ersatz für:

DANA®

Jeld-Wen Türen GmbH
A-4582 Spital am Pyhrn

Alle Rechte vorbehalten

Verschraubungsmontage aussen öffnend (AO)
Ganzglas

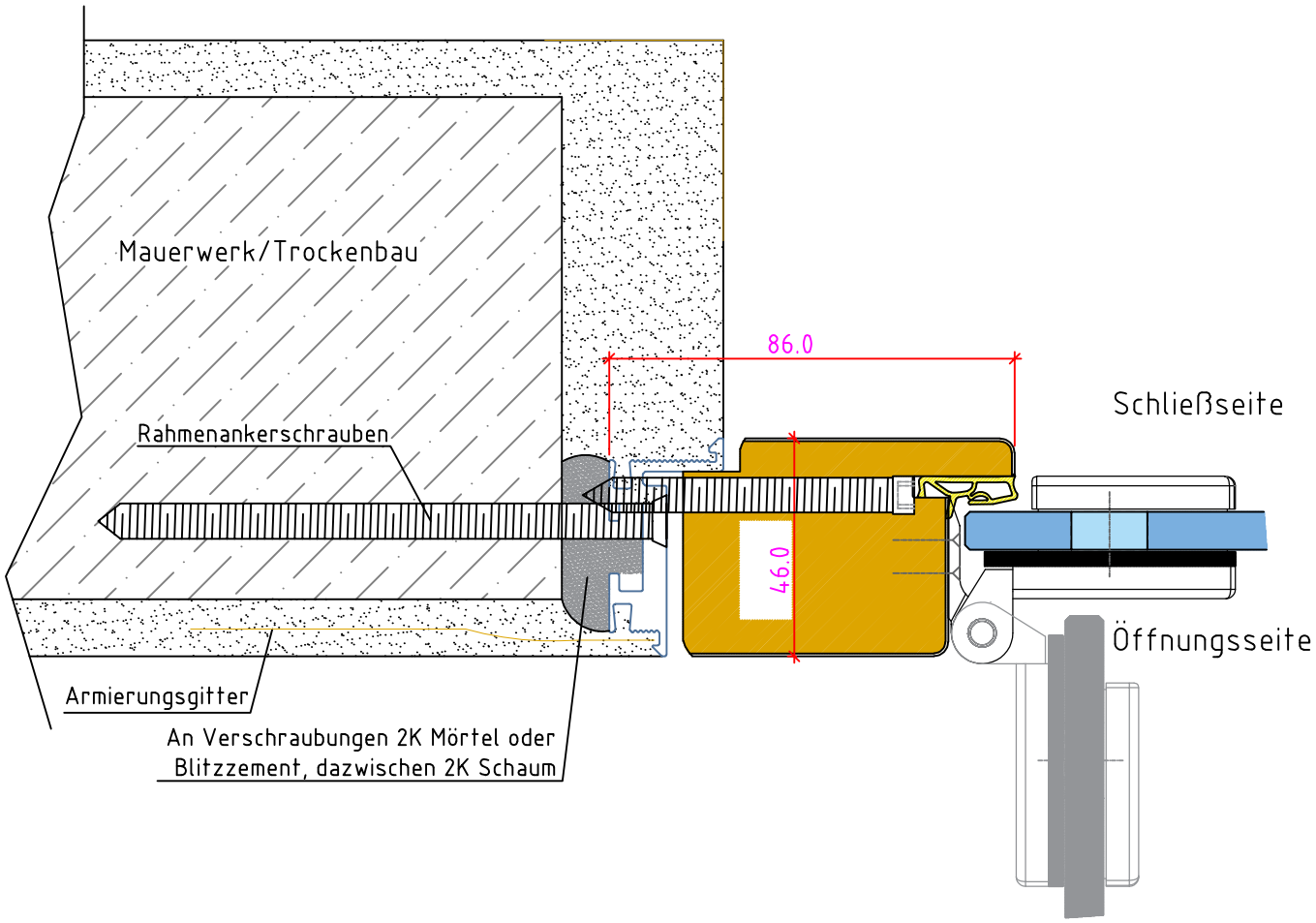

Maßangaben in mm

	Datum	Name	Objekt:	Maßstab:
Gez.:	12-03-2024	gsu	Kunde/Lieferant:	
Gepr.:	29-09-2023	gsu	AB-Nr.:	

Benennung: Nutzbare DGL Interior46 Montagearten

Zeichnungs-Nr. 00936267 / A

DANA®
Jeld-Wen Türen GmbH
A-4582 Spital am Pyhrn

Bemerkungen:

Ersatz für:

Alle Rechte vorbehalten